exact

PipeCut P400 Plastic

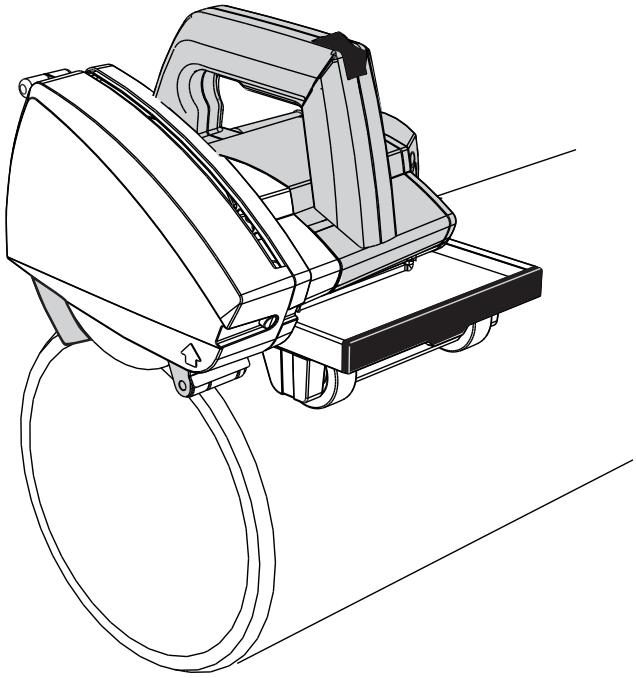

FR **Mode d’emploi** 5-16

exact patents: US 7,257,895, JP 4010941, EP 1301311, FI 108927, KR 10-0634113

Exact PipeCut P400

Informations concernant la lame des scies Exact PipeCut

Il existe deux types de lames pour la scie à tuyaux Exact PipeCut P400 :

1) La lame TCT P150 est conçue pour découper des tuyaux en plastique avec la scie à tuyaux P400. Les lames TCT nécessitent peu d'affûtage.

2) La lame de coupe chanfreinée est conçue pour couper et chanfreiner les tuyaux en plastique en une seule opération. Les pointes de chanfreinage peuvent être inversées lorsqu'elles sont usées pour obtenir un nouveau bord de coupe affûté. Un kit est également disponible pour améliorer la lame de coupe chanfreinée. Il comprend une lame de coupe et 8 pointes de chanfreinage, ainsi que les vis nécessaires pour fixer cette lame et les pointes au corps de la lame. Ce kit d'amélioration fournit à l'utilisateur une lame de coupe chanfreinée comme neuve.

A

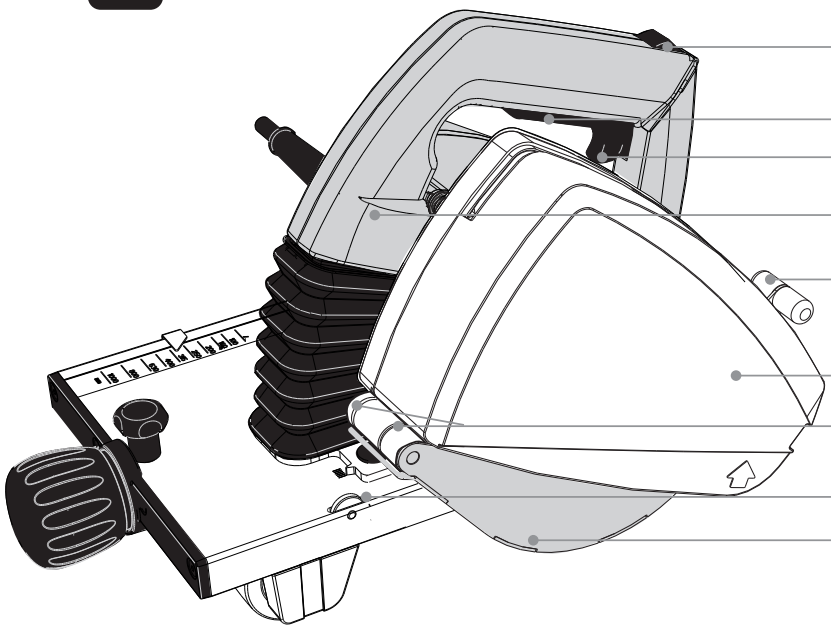

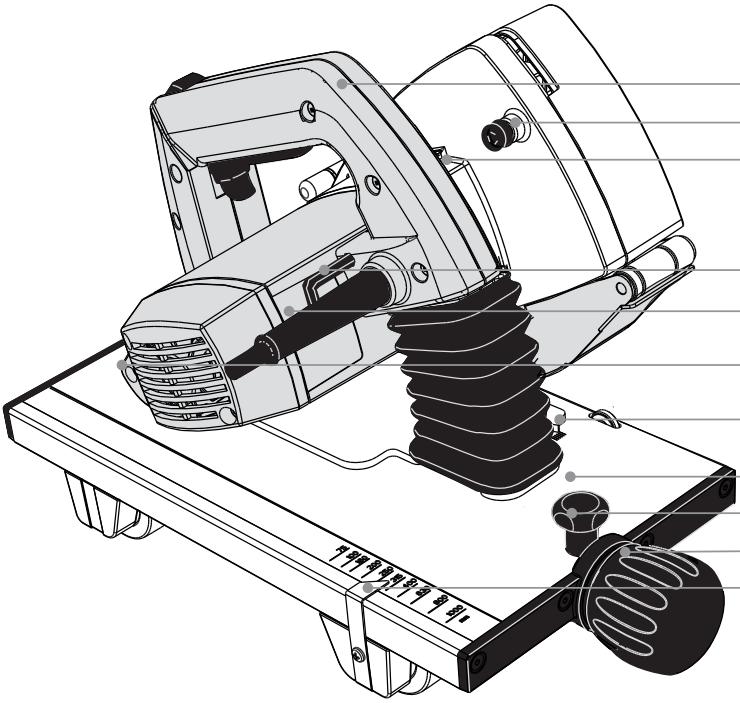

Déclaration de conformité CE

Le fabricant déclare sous sa seule responsabilité que les produits décrits dans les caractéristiques techniques sont conformes aux normes ou documents normatifs suivants : EN60745 conformément aux dispositions des directives 2004/108/CE, 2006/42/CE.

Pour plus d'informations, veuillez contacter Exact Tools à l'adresse suivante.

Le dossier technique est disponible à l'adresse ci-dessous.

Personne autorisée à établir le dossier technique :
Marko Törrönen, R&D Manager (marko.torronen@exacttools.com)

Helsinki, 1.9.2011

Seppo Makkonen, Managing director

Exact Tools Oy
Särkiniementie 5 B 64
FI-00210 Helsinki
Finland

Sommaire

exact Pipe Cutting System

18. Données techniques
19. Contenu du kit

Sécurité

20. Précautions d'emploi

Opération

22. Description fonctionnelle et usage prévu
22. Usage prévu
23. Avant de mettre en marche l'outil
23. Brancher l'outil
23. Placer le tuyau sur les supports
23. Placement et marquage du point de coupe
23. Pour commencer à scier
24. Percer la paroi du tuyau
24. Scier autour du tuyau
25. Protection anti-surcharge
25. Précision de coupe et roulette de réglagel
26. **Installer et changer la lame de la scie**
26. **Dépannage et conseils d'entretien**
27. **Environnement** / Recyclage
27. **Garantie** / Conditions de la garantie
28. **Trucs pour les utilisateurs**
Vue éclatée (voir document séparé)

Définitions: consignes de sécurité

Les définitions ci-dessous décrivent le niveau de gravité pour chaque mention d'avertissement. Veuillez lire attentivement ce manuel en portant une attention particulière à ces symboles.

DANGER : Indique une situation au danger imminent qui, si elle n'est pas évitée, **entraînera la mort ou des blessures graves.**

AVERTISSEMENT : Indique une situation potentiellement dangereuse qui, si elle n'est pas évitée, **pourrait entraîner la mort ou des blessures graves.**

ATTENTION : Indique une situation potentiellement dangereuse qui, si elle n'est pas évitée, **peut entraîner des blessures mineures ou peu graves.**

AVIS : Indique un énoncé **non relié à un dommage corporel** qui, s'il n'est pas évité, **peut causer des dommages à la propriété.**

Dénote un risque de choc électrique.

Mode d'emploi, consignes de sécurité et de dépannage

Veuillez lire attentivement ce mode d'emploi et les consignes de sécurité et de dépannage avant d'utiliser la scie. Assurez-vous de conserver ce manuel à un endroit accessible à toute personne qui souhaiterait utiliser la scie. Indépendamment de ces consignes, respectez les directives concernant le travail, la santé et la sécurité. La scie Exact PipeCut est exclusivement réservée à une utilisation professionnelle.

Caractéristiques techniques

	Pipecut P400
Tension	220 - 240 V/50-60 Hz (également 110 V)
Alimentation	1010 W
Vitesse si déchargée	4000 r/min
Fonctionnement discontinu	S3 25% 10min (2,5 min ON / 7,5 min OFF)
Diamètre de la lame	150 mm/148 mm pour la lame de chanfreinage
Trou de fixation de la lame	62 mm
Poids	6,6 kq
Plage d'utilisation Ø	50 mm - 400 mm
Paroi max. du tuyau	25 mm en coupe, 22 mm en coupe chanfreinée
Classe de protection	⧈ / II
Verrouillage	OUI
Présélection de la vitesse	NON
Conctrôle électronique constant	NON
Protection de surcharge	OUI
Courant de démarrage réduit	NON
Valeur d'émission de vibrations ah	2,6 m/s²
Incertitude de la valeur d'émission de vibrations K	1,5 m/s²
LWA (puissance sonore)	100 dB
LpA (pression sonore)	89 dB
LpC (crête de pression sonore)	103 dB

Ces indications sont valables pour des tensions nominales de [U] 230/240 V. Ces indications peuvent varier pour des tensions plus basses ainsi que pour des versions spécifiques à certains pays. Respectez impérativement le numéro d'article se trouvant sur la plaque signalétique de la machine. Les désignations commerciales des différentes machines peuvent varier.

Seulement pour les outils électriques sans réduction de courant de démarrage : Les processus de mise en fonctionnement provoquent des baisses de tension momentanées. En cas de conditions défavorables de secteur, il peut y avoir des répercussions sur d'autres appareils. Pour des impédances de secteur inférieures à 0,36 ohms, il est assez improbable que des perturbations se produisent.

Informations sur les bruits et vibrations
Les valeurs mesurées ont été déterminées selon EN60745-1:2009 + A11:210 et EN60745-2-3:210.
Porter une protection auditive !

Le test a été réalisé en utilisant un tuyau en PVC de Ø200 mm avec une paroi d'une épaisseur de 5,9 mm.

L'amplitude d'oscillation indiquée dans ces instructions d'utilisation a été mesurée suivant les méthodes de mesurage normées dans EN 60745 et peut être utilisée pour une comparaison d'outils. On peut l'utiliser pour une évaluation préliminaire de l'exposition.
L'amplitude d'oscillation déclarée représente les principales applications de l'outil. Cependant, en cas d'utilisation de l'outil pour d'autres applications, avec différents accessoires ou un mauvais entretien, l'émission vibratoire peut varier. Ceci peut réduire considérablement la sollicitation vibratoire pendant toute la durée du travail.

⚠ **AVERTISSEMENT :** Pour une estimation précise de la sollicitation vibratoire pendant un certain temps d'utilisation, il est recommandé de prendre aussi en considération les espaces de temps pendant lesquels l'appareil est éteint ou en fonctionnement, mais pas vraiment utilisé. Ceci peut réduire considérablement la sollicitation vibratoire pendant toute la durée du travail. Identifier d'autres mesures de sécurité visant à protéger l'opérateur des effets vibratoires, à savoir : entretenir l'outil et les accessoires, garder les mains au chaud, organiser des schémas de travail.

Scie à tuyaux Exact PipeCut P400
Contenu du kit:

Veuillez contrôler que l'emballage contienne les éléments suivants:

1. Sac de transport PipeCut
2. Scie à tuyaux Exact PipeCut P400
3. Supports de tuyau : 1 double et 2 simples
4. Mode d'emploi
5. Clé Allen de 5 mm fixée à la poignée
6. Lame TCT 150 x 62 montée sur la machine
7. Lame de coupe chanfreinée dans le sac

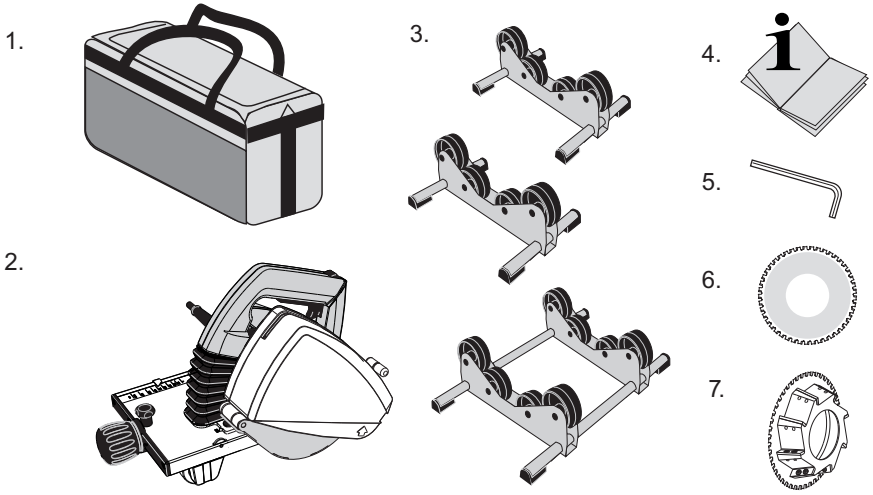

Règles générales de sécurité pour les outils électriques

⚠ **Lire toutes les règles de sécurité et toutes les instructions.** Le non respect de ces consignes et instructions peut provoquer choc électrique, incendie et/ou blessures graves.

Conserver toutes les consignes et instructions pour référence ultérieure.

Le terme “outil électrique” dans les consignes désigne vos outils électriques alimentés sur secteur (avec cordon) ou sur batterie (sans fil).

1. Sécurité de la zone de travail

a) **Garder la zone de travail propre et bien éclairée.** Les établis mal rangés et les zones sombres invitent aux accidents.

b) **Ne pas utiliser les outils électriques dans une atmosphère explosive, telle qu’en présence de liquides inflammables, de gaz ou de poussières.** Les outils électriques créent des étincelles qui risquent d’enflammer la poussière ou les vapeurs.

c) **Tenir les enfants et les spectateurs éloignés, lors de l’utilisation de l’outil électrique.** Une distraction peut faire perdre le contrôle de la machine.

2. Sécurité électrique

a) **La fiche de secteur de l’outil électrique doit être appropriée à la prise de courant. Ne modifier en aucun cas la fiche. Ne pas utiliser de fiches d’adaptateur avec des outils avec mise à la terre.** Les fiches non modifiées et les prises de courant appropriées réduisent le risque de choc électrique.

b) **Éviter le contact physique avec des surfaces mises à la terre telles que tuyaux, radiateurs, fours et réfrigérateurs.** Il y a un risque élevé de choc électrique au cas où votre corps serait relié à la terre.

c) **Ne pas exposer l’outil électrique à la pluie ou à l’humidité.** La pénétration d’eau dans un outil électrique augmente le risque d’un choc électrique.

d) **Ne pas utiliser le câble à d’autres fins que celles prévues Ne pas utiliser le câble pour porter l’outil, pour l’accrocher ou encore pour le débrancher de la prise de courant. Maintenir le câble éloigné des sources de chaleur, des parties grasses, des bords tranchants ou des parties de l’outil en rotation.** Un câble endommagé ou torsadé augmente le risque d’un choc électrique.

e) **En cas d’usage à l’extérieur, utiliser une rallonge autorisée homologuée pour les applications extérieures.** L’utilisation d’une rallonge électrique homologuée pour les applications extérieures réduit le risque d’un choc électrique.

f) **Si l’usage d’un outil dans un emplacement humide est inévitable, utiliser un disjoncteur de fuite à la terre.** L’utilisation d’un disjoncteur de fuite à la terre réduit le risque de choc électrique.

3. Sécurité personnelle

a) **Être vigilant, surveiller le travail effectué et faire preuve de jugement lors de l’utilisation d’un outil électrique. Ne pas utiliser un outil en état de fatigue ou sous l’influence de drogues, d’alcool ou de médicaments.** Un moment d’inattention lors de l’utilisation de l’outil électrique peut entraîner des dommages corporels graves.

b) **Utiliser un équipement de protection personnel.** L’utilisation d’équipements de protection tels que les masques anti-poussière, les chaussures de sécurité antidérapantes, les casques ou les protections auditives dans des conditions appropriées réduisent les risques de blessures.

c) **Utiliser des protections auditives.** Travaillant avec divers matériaux, il se peut que le niveau sonore varie et dépasse parfois la limite des 85 dB(A). Toujours utiliser des protections auditives pour se protéger.

d) **Utiliser des lunettes de sécurité.** Toujours utiliser des lunettes protectrices pour se protéger les yeux des particules projetées lors de l’utilisation de la scie.

e) **Utiliser des gants de sécurité.** Toujours utiliser des ‘ gants de sécurité car les bords des tubes coupés sont tranchants et peuvent causer des coupures.

f) **Empêcher tout démarrage accidentel. S’assurer que l’interrupteur se trouve a la position d’arrêt avant de relier l’outil à la source d’alimentation électrique, de ramasser ou de transporter l’outil.** Transporter un outil électrique alors que le doigt repose sur l’interrupteur ou brancher un outil électrique dont l’interrupteur est à a position de marche risque de provoquer un accident.

g) **Retirer toute clé de réglage ou clé avant de démarrer l’outil.** Une clé qui est laissée attachée à une partie pivotante de l’outil électrique peut provoquer des dommages corporels.

4. Utilisation et entretien des outils électriques

a) **Ne pas forcer un outil électrique Utiliser l’outil approprié au travail en cours.** L’outil approprié effectuera un meilleur travail, de façon plus sure et à la vitesse pour laquelle il a été conçu.

b) **Ne pas utiliser un outil électrique dont l’interrupteur est défectueux.** Tout appareil dont l’interrupteur est défectueux est dangereux et doit être réparé.

c) **Débrancher la fiche de la source d’alimentation de l’outil électrique avant de faire tout réglage ou changement d’accessoire, ou avant de ranger ce dernier.** Ces mesures préventives réduisent les risques de démarrage accidentel de l’appareil.

d) **Rangez les outils électrique inutilisés hors de portée des enfants et ne laissez personne sans expérience de l’outil électrique ou n’ayant pas lu ces instructions utiliser l’outil électrique.** Les outils électriques sont dangereux dans les mains des utilisateurs inexpérimentés.

e) **Entretenir les outils électriques. Vérifier les pièces mobiles pour s’assurer qu’elles sont bien alignées et tournent librement, qu’elles sont en bon état et ne sont affectées d’aucune condition susceptible de nuire au bon fonctionnement de l’outil. En cas de dommage, faire réparer l’outil électrique avant toute nouvelle utilisation.** Bien des accidents sont causés par des outils mal entretenus.

f) **Maintenir tout outil de coupe bien aiguisé et propre.** Les outils de coupe bien entretenus et affûtés sont moins susceptibles de se coincer et sont plus faciles à contrôler.

g) **Utiliser un outil électrique, ses accessoires, mèches, etc., conformément aux présentes instructions et suivant la manière prévue pour ce type particulier d’outil électrique, en tenant compte des conditions de travail et du travail à effectuer.** L’utilisation d’un outil électrique pour toute opération autre que celle pour laquelle il a été conçu est dangereuse.

5. Entretien

a) **Faire entretenir les outils électriques par un réparateur qualifié en n’utilisant que des pièces de rechange identiques.** Cela permettra d’assurer l’intégrité de l’outil électrique et la sécurité de l’utilisateur.

Consignes de sécurité pour les scies circulaires

a) **DANGER : Ne pas approcher les mains de la zone de coupe ni de la lame. Mettre la seconde main sur le carter moteur.** Si les deux mains tiennent la lame, elles risquent d'être coupées par la lame.

REMARQUE : Pour les scies circulaires avec des lames d'un diamètre maximum de 140 mm, la mention « Maintenez l'autre main sur la poignée auxiliaire ou le carter du moteur » peut être omise.

b) **Ne pas passer la main sous la pièce.** La protection ne protégera pas l'opérateur de la lame sous la pièce.

c) **Ajuster la profondeur de coupe selon l'épaisseur de l'ouvrage.** La lame ne doit pas dépasser de plus d'une dent complète au-dessous de l'ouvrage.

d) **Ne jamais tenir la pièce à couper avec les mains ou sur le genou. Maintenir la pièce à usiner sur une plate-forme stable.** Il est important de soutenir la pièce correctement pour éviter tout risque d'exposition du corps, tout voilage de la lame et toute perte de contrôle de l'outil.

e) **Tenir l'outil par ses surfaces de saisie isolées lors d'un travail dans un endroit où la lame risque d'entrer en contact avec des fils cachés ou son propre cordon.** Tout contact avec un fil sous tension transmettra du courant dans les parties métalliques de l'outil et électrocutera l'utilisateur.

f) **Lors du sciage en long, utilisez toujours un guide de sciage ou un guide à bord droit**. Cela permet d'améliorer la précision de la coupe et de réduire les risques de coincement de la lame.

g) **Toujours utiliser des lames avec des orifices d'alésage de la taille et de la forme correctes (carrés ou ronds).** Des lames ne correspondant pas au système de montage de la scie auront une rotation excentrée, ce qui provoquera une perte de contrôle de l'outil.

h) **Ne jamais utiliser de rondelles ni de boulons de lame endommagés ou incorrects.** Les rondelles et le boulon de lame ont été spécialement conçus pour la scie, et ils garantiront les performances et la sécurité maximales.

i) **Ne pas mettre les mains dans l'éjecteur de sciure.** Elles pourraient être blessées par les parties pivotantes.

j) **Ne pas travailler la scie au dessus de la tête.** Cela ne donnerait pas de contrôle suffisant sur l'outil.

k) **Ne pas faire fonctionner l'outil électrique immobile.** Il n'est pas conçu pour fonctionner avec une table d'appui.

l) **Ne pas utiliser de lames en acier à coupe rapide.** De telles lames peuvent casser facilement.

m) **L'opérateur utilisant la machine doit toujours la tenir fermement des deux mains et adopter une position stable.** Le guidage de l'outil électrique est plus sûr à deux mains.

n) **Fixer la pièce.** Une pièce maintenue par des porte-tubes est plus stable que tenue avec les mains.

o) **Avant de déposer l'outil électrique, toujours attendre que celui-ci soit complètement à l'arrêt.** L'outil risque de se coincer, ce qui entraîne une perte de contrôle de l'outil électrique.

p) **Ne jamais utiliser une machine dont le câble est endommagé. Ne pas toucher à un câble endommagé et retirer la fiche du câble d'alimentation de la prise du courant, au cas où le câble serait endommagé lors du travail.** Un câble endommagé augmente le risque d'un choc électrique.

Consignes de sécurité supplémentaires pour toutes les scies

Causes et prévention du rebond pour l'utilisateur :

- Le rebond est une réaction soudaine d'une lame pincée, coincée ou mal alignée, entraînant un soulèvement incontrôlé de la scie hors de l'ouvrage vers l'utilisateur ;
- Lorsque la lame est pincée ou coincée par la fente de coupe qui se referme, la lame se bloque et la réaction du moteur entraîne rapidement l'appareil en arrière vers l'utilisateur ;
- Si la lame se tord ou n'est plus alignée dans la coupe, les dents sur le bord arrière de la lame peuvent s'accrocher dans la surface supérieure du bois et entraîner une remontée de la lame hors de la fente, la faisant sauter en arrière vers l'utilisateur.

Le rebond est le résultat d'une mauvaise utilisation de la scie et/ou de procédures ou conditions d'utilisation incorrecte et il peut être évité en prenant les précautions nécessaires indiquées ci-dessous :

a) **Maintenez une prise ferme avec les deux mains sur la scie et placez vos bras de manière à résister aux forces de rebond. Positionnez votre corps d'un côté ou de l'autre de la lame, mais pas dans son alignement.** Le rebond pourrait entraîner un saut vers l'arrière de la scie, mais les forces de rebond peuvent être contrôlées par l'utilisateur, si des précautions sont prises.

REMARQUE : Pour les scies circulaires avec une lame d'un diamètre maximum de 140 mm, la mention « avec les deux mains » peut être omise.

b) **Si la lame est voilée, ou si la coupe est interrompue pour une raison ou pour une autre, relâcher la gâchette et tenir la scie sans bouger dans le matériau jusqu'à ce que la lame arrive à un arrêt complet. Ne tentez jamais de retirer la scie de l'ouvrage ou de tirer la scie vers l'arrière alors de la lame est encore en mouvement, sans quoi un rebond pourrait se produire.** Rechercher la cause du voilage de la lame et corriger le problème.

c) **Lors du redémarrage d'une scie dans l'ouvrage, centrer la lame de scie dans la fente et vérifiez que les dents de la scie ne sont pas engagées dans le matériau.** Si la lame de scie se coince, elle peut remonter ou rebondir de la pièce lorsque la scie redémarre.

d) **Soutenez les grands panneaux pour réduire le risque de pincement de la lame et de rebond.** Les grands panneaux tendent à fléchir sous leur propre poids. Les supports doivent être placés sous le panneau des deux côtés, proches de la ligne de coupe et du bord du panneau.

e) **N'utilisez pas de lames émoussées ou endommagées.** Les lames émoussées ou mal montées produisent des fentes étroites qui entraînent une friction excessive, le coincement de la lame et un rebond.

f) **Les leviers de verrouillage du réglage de profondeur et de chanfrein de la lame doivent être bien serrés et fixés avant d'effectuer la coupe.** Si le réglage de la lame se décale durant la coupe, elle peut se coincer et entraîner un rebond.

g) **Faites particulièrement attention de la réalisation d'une coupe en plongée dans des parois existantes ou d'autres zones borgnes.** La lame qui dépasse peut couper des objets pouvant provoquer un rebond.

Consignes de sécurité pour les scies plongeantes

a) **Vérifiez que le carter est bien fermé avant chaque utilisation.** N'utilisez pas la scie si le carter ne se déplace pas librement et ne couvre pas instantanément la lame. Ne serrez ni fixez jamais le carter avec la lame exposée. En cas de chute accidentelle de la scie, le carter pourrait se tordre. Assurez-vous que le carter se déplace librement et ne touche pas la lame ou toute autre partie, dans tous les angles et toutes les profondeurs de coupe.

b) **Contrôlez le fonctionnement et l'état du ressort de retour du carter.** Si le carter et le ressort ne fonctionnent pas correctement, ils doivent être réparés avant l'utilisation. Le carter peut fonctionner lentement en raison de parties endommagées, de dépôts collants ou d'une accumulation de débris.

c) **Assurez-vous que la plaque de guidage de la scie ne se décalera pas durant la coupe en plongée lorsque le réglage du chanfrein de la lame n'est pas à 90°.** Un décalage de la lame sur le côté entraînera un coincement et un probable rebond.

d) **Vérifiez toujours que le carter de protection recouvre la lame avant de poser la scie sur l'établi ou au sol.** Une lame non protégée en mouvement entraînera un recul de la scie, coupant tout ce qu'elle rencontre. Notez le temps nécessaire à la lame pour s'immobiliser après avoir relâché l'interrupteur.

Autres règles spécifiques de sécurité

Ne jamais utiliser la scie pour tubes dans les cas suivants:

- S'il y a de l'eau ou un autre liquide, des gaz explosifs ou des produits chimiques nocifs à l'intérieur du tube à couper.
- Si l'interrupteur est défectueux.
- Si le câble d'alimentation est défectueux.
- Si la lame est pliée.
- Si la lame est émoussée ou en mauvais état.
- Si les composants en plastique sont cassés ou incomplets.
- Si l'unité de serrage n'est pas correctement serrée autour du tube ou si elle est déformée.
- Si l'enveloppe protectrice du carter de la lame ou le carter de lame mobile a été endommagé ou retiré de la machine.
- Si les mécanismes de verrouillage ne fonctionnent pas correctement (bouton DÉVERROUILLER).
- Si la scie est mouillée.

Lors de l'utilisation de la scie, il faut toujours prendre en compte les facteurs suivants:

- Soutenir les tubes de façon à réduire les risques de pincement de la lame.
- S'assurer que le tube à couper est vide.
- S'assurer que la lame est correctement montée.
- S'assurer que le diamètre et l'épaisseur de la lame sont adaptés à la scie et que la lame est adaptée à la plage rpm de la machine.
- Ne jamais forcer la lame à s'arrêter de force, la laisser s'arrêter toute seule.
- Contrôler les fixations des carters de lame.
- Ne pas forcer sur la scie lors de son utilisateur.
- Ne jamais utiliser la scie pour soulever le tube si elle est toujours attachée dessus.
- Éviter de surcharger le moteur électrique.
- Toujours respecter les conseils d'utilisation et précautions d'emploi, ainsi que les directives en vigueur.

Description du fonctionnement

DANGER :Lire toutes les règles de sécurité et toutes les instructions. Le non respect de ces consignes et instructions peut 'provoquer choc électrique, incendie et/ou blessures graves.

Utilisation prévue

PipeCut P400:

La scie Exact PipeCut P400 est prévue pour une utilisation professionnelle sur tous types de chantiers de construction. La scie Exact PipeCut P400 est conçue pour l'utilisation exclusive avec des tuyaux en plastique de 50 mm (2') à 400 mm (16"). L'épaisseur maximum de la paroi que la scie Exact PipeCut P400 peut couper est de 25 mm (1"). Avec une lame de coupe chanfreinée, l'épaisseur maximum de paroi est de 22 mm (0,9"). La scie Exact PipeCut P400 vous permet de couper des tuyaux en différents matériaux plastiques, par exemple PP, PE, PVC, etc. La scie à tuyaux PipeCut P400 est prévue pour une utilisation courte et intermittente. La machine peut être en charge pendant 2,5 minutes pendant une période de 10 minutes (S3 25 %). La scie à tuyau PipeCut P200 n'est pas prévue pour l'utilisation dans la production industrielle de série.

Caractéristiques du produit

Pendant la lecture des instructions d'utilisation, dépliez la page des illustrations de la machine et laissez-la ouverte. Cette page est repliée dans la couverture de ce manuel (page 3). La numérotation suivante des caractéristiques du produit se réfère à cette illustration.

Figure A

1. **Bouton UNLOCK**
2. **Interrupteur d'alimentation**
3. **Levier de blocage de l'interrupteur d'alimentation**
4. **Moteur**
5. **Lever du carter de lame mobile**
6. **Couvercle du carter de lame**
7. **Points de réglage**
8. **Vis de réglage de rectitude**
9. **Carter de lame mobile**
10. **Poignée d'actionnement**
11. **Vis du carter de lame**
12. **Bouton de blocage de broche**
13. **Clé Allen**
14. **Plaque signalétique**
15. **Protection contre la surcharge**
16. **Indicateur de vis de réglage de rectitude**
17. **Unité mobile**
18. **Sécurité de l'unité mobile**
19. **Bouton de réglage de l'unité mobile**
20. **Indicateur de l'unité mobile**

Mode d'emploi du système de coupe de tuyaux Exact P400

Avant d'utiliser la scie Exact P400, veuillez procéder comme suit

Vérifiez que l'unité motrice se trouve en position droite de sorte que le repère jaune sur le bouton UNLOCK soit visible.
Vérifiez que la lame dans la machine est correcte.
Vérifiez que la lame est bien en place, qu'elle est bien fixée et qu'elle est en bon état.
La lame de **coupe chanfreinée** peut se desserrer en raison des vibrations durant la coupe.
Vérifiez que les roulettes de guidage pivotent.
Vérifiez que les roulettes de support pivotent.
Vérifiez que le carter de lame inférieur se déplace correctement.
Vérifiez que le tuyau à couper est vide.

Raccordement de la scie Exact P400 au secteur
Assurez-vous que la tension d'alimentation est la même que celle indiquée sur la plaque signalétique **(Figure A/14)**
Branchez la scie Exact P400 à la prise de courant uniquement après avoir effectué les contrôles de la liste ci-dessus.

Placement des supports pour le tuyau à couper
Utilisez toujours des supports de tuyau Exact lors du sciage. Les supports maximisent la sécurité et optimisent les résultats de découpe. La découpe doit toujours être effectuée sur une surface plane. Placez le tuyau sur le support de sciage de sorte que le point de coupe se trouve entre les paires de roues. Placez les supports simples sous les deux extrémités du tuyau. Assurez-vous que toutes les roues sont en contact avec le tuyau. Si nécessaire, calez les supports avec un morceau de bois. **(Fig. B)** Les sections plus courtes (moins de 25 cm/10") peuvent être coupées avec deux supports placées de sorte que le point de coupe se trouve à l'extérieur des supports. **(Fig. C)** En sciant dans l'ordre correct, vous éviterez de coincer la lame de scie dans le tuyau lors de la fin de l'opération de découpe.

Placement et marquage du point de coupe
Utilisez un marqueur pour repérer le point de coupe. Le carter de lame mobile de la scie possède deux points de réglage. Un pour la lame qui découpe simplement le tuyau **(Fig. D/1)** et l'autre pour la lame qui coupe et chanfreine l'extrémité du tuyau. **(Fig. D/2)**

Pour commencer à scier
Ouvrez la vis de sécurité **(Fig. E1)** et réglez la paires de roulettes dans l'unité mobile de la scie Exact P400 en fonction du diamètre du tuyau, en faisant pivoter le bouton de réglage à l'arrière de la scie Exact P400 **(Fig. E2)**. L'échelle sur la scie est approximative. L'utilisateur peut ajuster précisément la longueur du chanfrein avec le bouton de réglage. Veuillez noter que plus le diamètre du tuyau est petit, plus le réglage de la profondeur de chanfrein sera sensible.

Fig B

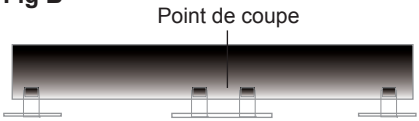

Fig C

Fig D

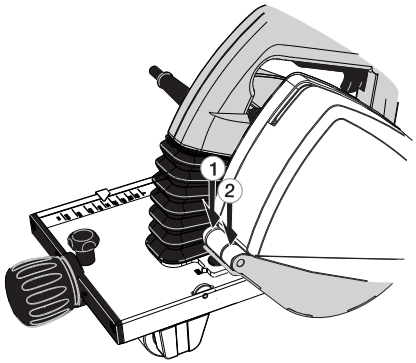

Fig E

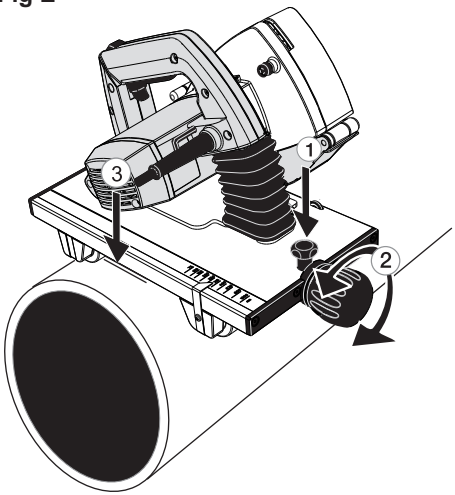

Il est très important que la base de l'unité mobile ne touche pas le tuyau, mais seulement que les paires de roues supportent la scie **(Fig. E3)**. Verrouillez enfin le réglage avec la vis de sécurité **(Fig. E1)** de sorte que le réglage ne change pas durant le sciage.

Tirez vers vous le levier sur le carter de lame mobile. **(Fig. F et A/5)** Placez la scie Exact P400 horizontalement au-dessus du tuyau de sorte qu'un repère de réglage approprié pour la lame se trouvant dans la machine soit positionné au point de coupe **(Fig F).** Tenez le tuyau en position et assurez-vous que la scie Exact P400 se déplace librement dans la direction d'avance du tuyau. Pour assurer la sécurité, le cordon d'alimentation de la scie Exact P400 doit se trouver face au tuyau sur la gauche. La scie Exact P400 est maintenant prête à l'emploi.

Perçage de la paroi du tuyau
Efforcez-vous de maintenir la scie Exact P400 dans une position horizontale au-dessus du tuyau durant toute l'opération de découpe. Saisissez fermement la poignée d'actionnement avec votre main droite, démarrez le moteur en relâchant le levier de verrouillage sur l'interrupteur d'alimentation **(Fig. G/1**) et enfoncez l'interrupteur d'alimentation à fond (**Fig. G/2).** Avant de démarrer la scie, attendez que la lame atteigne le régime maximum. Percez la paroi du tuyau en enfonçant lentement et régulièrement la poignée d'actionnement jusqu'à ce que la lame soit passée à travers la paroi du tuyau (à ce stade, le tuyau ne doit pas pivoter) et que le moteur soit verrouillé en position de sciage. Lorsque le bouton UNLOCK est verrouillé, c'est-à-dire que le repère jaune disparaît (**Fig H),** la scie Exact P400 est bloquée et vous pouvez scier en toute sécurité autour du tuyau. Lors de l'utilisation d'une lame de coupe chanfreinée, le perçage doit être effectué très lentement.

Sciage autour du tuyau
Commencez pas scie en faisant tourner la conduite vers vous avec votre main gauche **(Fig. I)** et maintenez la scie Exact P400 stable et en position horizontale par rapport au tuyau **(Fig. J).** Continuez à scier en tournant lentement le tuyau le plus régulièrement possible vers vous jusqu'à ce qu'il soit découpé.

Si vous utilisez une lame de coupe chanfreinée, continuez à scier approximativement 5 cm après la découpe du tuyau. Cela permettra d'assurer un chanfrein égal tout autour du tuyau. Si vous chanfreinez une nouvelle fois, vous obtiendrez un résultat encore meilleur. Les grands chanfreins doivent toujours être réalisés en deux fois. La première opération doit être la coupe avec un chanfrein incomplet et, lors de la deuxième opération, l'unité mobile doit être réglée à la longueur de chanfrein désirée. Veuillez noter que la température influe sur la dureté du plastique

La scie peut être aussi déplacée manuellement si la lame ne coïncide pas avec la coupe initiale. Lorsque vous voyez le point de départ de la coupe, inclinez légèrement la scie vers la coupe initiale jusqu'à ce que le tuyau soit découpé **(Fig. L).**

Fig. F

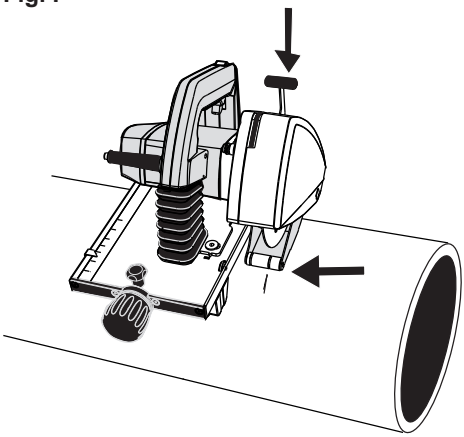

Fig. G

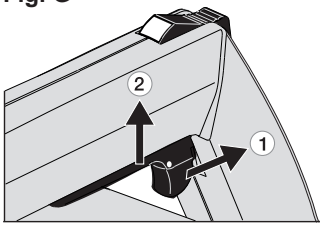

Fig. H

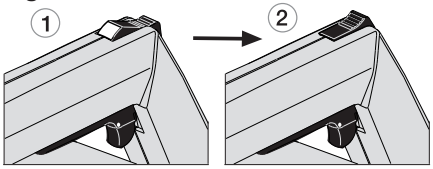

Fig. I

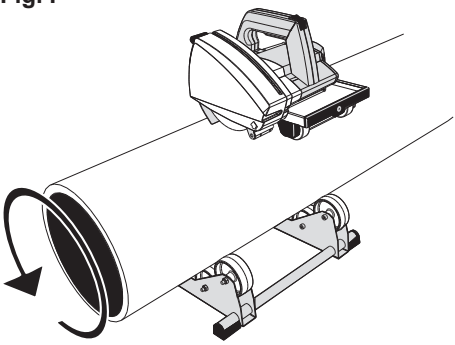

Lorsque le tuyau est coupé, poussez le bouton UNLOCK vers l'avant jusqu'à ce que le repère jaune soit visible et que le verrouillage soit libéré **(Fig L)**. Soulevez maintenant le moteur en position de démarrage. Relâchez l'interrupteur d'alimentation. Une fois la scie relevée du tuyau, assurez-vous que le carter de lame mobile est revenu en position de sécurité **(Fig. M).**

Sélectionnez la vitesse de sciage en fonction du matériau et de l'épaisseur de la paroi. Une vitesse trop élevée peut endommager la lame, surcharger la scie Exact P400 et fournir un mauvais résultat de sciage. La vitesse de sciage doit être particulièrement lente notamment lors de l'utilisation d'une lame de coupe chanfreinée pour assurer une finition chanfreinée de qualité.

La scie Exact P400 peut aussi être utilisée pour effectuée uniquement le chanfreinage sur l'extrémité d'un tuyau en plastique. Positionnez d'abord la scie au-dessus du tuyau de sorte que la lame de coupe chanfreinée se trouve à l'extrémité du tuyau. **(Fig. N)** Vous pouvez maintenant couper le tuyau comme décrit auparavant.

En cas de problème pendant le perçage ou le sciage, de sons ou de vibrations anormaux en raison desquels vous devez interrompre le sciage avant que le tuyau ne soit coupé, libérez la lame en poussant le bouton UNLOCK vers l'avant jusqu'à ce qu'il soit libéré et soulevez le moteur. Lorsque le problème est réglé, reprenez le sciage.

Ne démarrez jamais le moteur lorsqu'il est verrouillé en position de sciage ou si les dents de la lame sont en contact avec le tuyau scié.

Nettoyez toujours l'unité mobile et les roues de guidage après l'utilisation. Cela évitera que les copeaux de plastique coincés dans les roues ne décalent l'unité provoquant une coupe de travers.

Protection contre la surcharge

La scie Exact P400 est équipée d'une protection contre les surcharges. Lorsque la lame est émoussée ou la vitesse de coupe est trop élevée, la protection contre les surcharge coupe automatiquement l'alimentation. Rétablissez l'alimentation en appuyant sur l'interrupteur de protection contre les surcharges **(Fig. A/15).**

Rectitude de la coupe et réglage

La coupe est affectée par de nombreux facteurs, par ex. la taille du tuyau, le matériau, l'épaisseur de la paroi, la qualité de la surface du tuyau, la rondeur, l'état de la lame, la vitesse de progression, l'expérience de l'utilisateur. Le résultat de la coupe peut varier et un intervalle (c'est-à-dire une différence entre le point de départ et de fin de la coupe) peut se former sur la surface de coupe à droite ou à gauche (**Fig. O)**.

Une fonction de l'unité mobile de la scie Exact P400 **(Fig. A/8)** vous permet, si nécessaire, d'améliorer les résultats de coupe et d'atteindre plus facilement la position de coupe initiale.

Fig. J

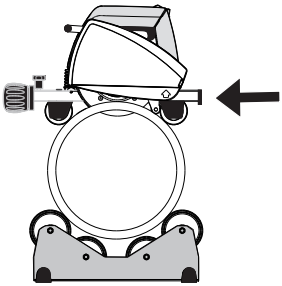

Fig. K

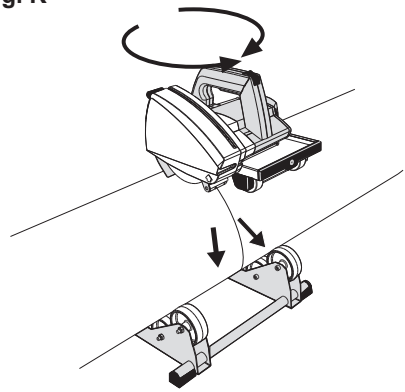

Fig. L

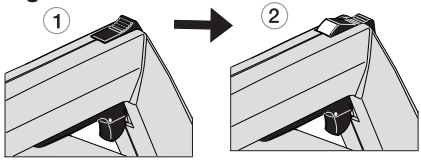

Fig. M

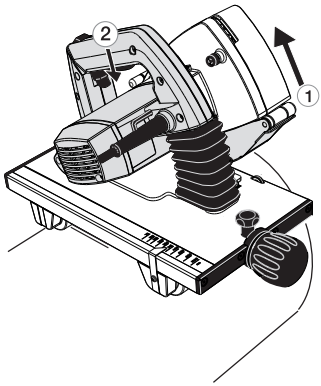

Desserrez la vis de verrouillage **(Fig. P/1)** avec la clé Allen M5 sur la poignée de la scie Exact P400. Une molette de réglage se trouve à droite de l'unité mobile **(Fig. P/2)**. Tournez la molette avec vos doigts vers la droite ou la gauche. La direction dépend de la direction de l'erreur d'alignement. Ce réglage fait tourner l'ensemble du moteur rapport à l'unité mobile. Une flèche et un cadran se trouvent également sur l'unité mobile. **(Fig. P/2)** Ils vous aideront à jauger l'étendue du réglage. Ajustez l'unité motrice selon la direction voulue pour corriger l'erreur de sciage. L'étendue du réglage dépend de l'étendue de l'erreur, du diamètre du tuyau, ainsi que de la résistance et du matériau de la paroi du tuyau. Serrez la vis de verrouillage **(Fig. P/1)** après le réglage.

Installer et changer la lame de la scie

⚠ **AVERTISSEMENT : Pour réduire tout risque de dommages corporels, arrêter et débrancher la scie du secteur avant d'installer ou retirer tout accessoire, avant tout réglage ou pour faire toute réparation.** Tout démarrage accidentel comporte des risques de dommages corporels.

Retirez le capot de carter de lame **(Fig. Q/1)** en desserrant les deux vis **(Fig. Q/2)**. Appuyez sur le bouton de blocage de la broche **(Fig. A/12)** et tournez simultanément la lame à la main jusqu'à ce que le bouton de blocage de la broche descende d'un distance supplémentaire d'environ 4 mm. Maintenant, la rotation de la lame est bloquée. Utilisez la clé de lame pour ouvrir le boulon de fixation de la lame. Retirez le boulon de fixation **(Fig. Q/3)**, la rondelle **(Fig. Q/4)**, la bride de la lame **(Fig. Q/5)** et la lame **(Fig. Q/6)**.

Avant d'installer une nouvelle lame, vérifiez que les deux disques de la lame sont propres. Placez une lame neuve ou affûtée sur la bride de lame inférieure (**Fig. Q/7**) de sorte que le côté marqué de la lame soit tourné vers l'extérieur et que les flèches sur la lame soient tournées dans la même direction que les repères de sens de rotation sur l'intérieur du logement de la lame. Assurez-vous que la nouvelle lame va jusqu'au fond de la bride de lame inférieure. Remettez en place la bride de lame, la rondelle et le boulon de fixation. Appuyez sur le bouton de verrouillage et resserrez la vis de sécurité de la lame. Remettez en place le capot de carter de lame et serrer la vis.

Fig. N

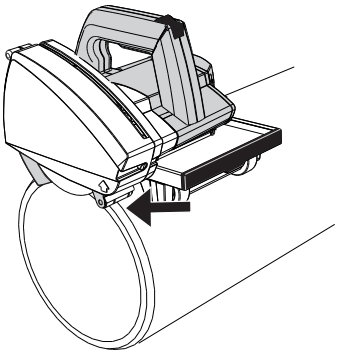

Fig. O

Fig. P

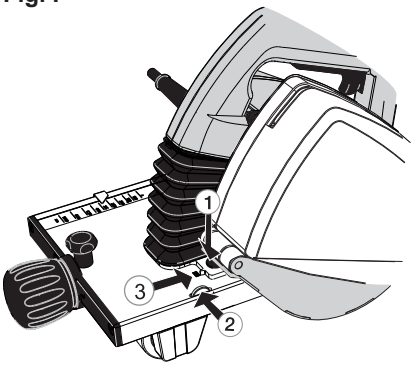

Fig. Q

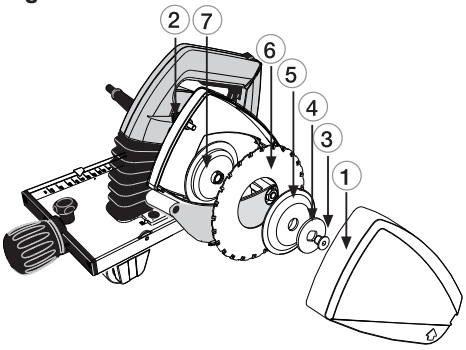

Consignes de maintenance et de dépannage

Débranchez la scie avant de la nettoyer.
Toute réparation ou révision des composants électriques de la scie ne peut être effectuée que par un service de maintenance homologué.

Lame
Vérifiez son état. Remplacez toute lame émoussée, tordue ou défectueuse. L'utilisation d'une lame émoussée peut surcharger le moteur électrique de la scie. Si vous remarquez que la lame est émoussée, ne continuez pas à scier avec. La lame pourrait être définitivement endommagée et ne plus être coupante par la suite. Une lame en bon état peut être aiguisée plusieurs fois par une société d'affûtage professionnelle.

Unité mobile
Nettoyez régulièrement l'unité mobile avec de l'air comprimé et essuyez les copeaux avec une brosse après chaque coupe.

Carter de lame
Prenez l'habitude de nettoyer régulièrement le carter de lame et prenez soin que le mouvement du carter de lame mobile ne soit pas entravé.

Moteur
Maintenez les clapets de refroidissement du moteur propres.

Pièces plastiques
Nettoyez-les à l'aide d'un chiffon doux. Utilisez uniquement des détergents doux. N'utilisez pas de solvants ou d'autres types de détergents agressifs qui pourraient endommager les pièces en plastique et les surfaces peintes.

Câble d'alimentation

Vérifiez son état régulièrement. Un câble défectueux doit toujours être remplacé directement auprès d'un service de maintenance homologué.

Une utilisation correcte et un entretien régulier vous garantissent une utilisation continue de votre scie.

Environnement

Respectez le tri des déchets. Ce produit ne doit pas être jeté avec les ordures ménagères. Lorsque votre machine Exact PipeCut P400 est usagée, ne la jetez pas avec les déchets domestiques. Ce produit doit être recyclé séparément. Le recyclage séparé de produits usés et emballages facilite le recyclage et la récupération de matériaux. La réutilisation de matériaux recyclés permet d'éviter la pollution de l'environnement. Conformément aux dispositions locales, il est possible de remettre les objets de ce type directement dans une déchetterie ou à votre revendeu.

Garantie

Conditions de garantie à compter du 01/01/2015
Si la scie PipeCut Exact devient inutilisable en raison de défauts matériels ou de fabrication au cours de la période de garantie , nous réparons la scie PipeCut Exact ou, à notre discrétion, fournissons une scie PipeCut Exact parfaitement neuve ou reconditionnée en usine, sans frais.

Durée de garantie

La durée de la garantie Exact Tools est de 12 mois à compter de la date d'achat.

La garantie n'est valable que si :

1.) Une copie de la preuve d'achat datée est envoyée au centre agréé de réparation sous garantie ou si elle a été téléchargée sur notre site Internet au moment de l'enregistrement de la garantie.
2.) La scie PipeCut Exact n'a pas été mal utilisée.
3.) Aucune tentative de réparation de la scie n'a été faite par une personne non agréée.
4.) La scie PipeCut Exact a été utilisée conformément aux instructions d'utilisation, de sécurité et d'entretien fournies dans le manuel.

5.) La scie PipeCut Exact a été livrée à un centre agréé de réparation sous garantie au cours de la période de garantie.

Remarque : La scie PipeCut Exact doit être envoyée au centre agréé de réparation sous garantie en “frais de port prépayés”. Si la scie PipeCut Exact est réparée sous garantie, l’envoi de retour sera effectué en “frais de port prépayé”. Si la scie PipeCut Exact n’est pas réparée sous garantie, l’envoi de retour ne sera pas prépayé.

Veuillez noter : Les éléments ou services suivants ne sont pas pris en charge par la garantie :

- Lames de scies
- Fusible anti-surcharge
- Balais de carbone
- Roues du dispositif de serrage
- Bride de lame
- Bride de fixation
- Rondelle de la bride de traction
- Usure normale
- Pannes dues à une mauvaise utilisation ou un accident
- Dommages dus à l’eau, le feu ou dommages physiques
- Cordons électriques
- Réglage de la roue de réglage

En raison du développement continuel de nouveaux produits, il est possible que le contenu de ce mode d‘emploi varie. Aucune notification de modification séparée ne sera fournie.

Trucs pour les utilisateurs

Tous ces conseils peuvent ne pas concerner tous les modèles Exact.

N’utiliser que des lames diamantées pour couper des tubes en fonte. Il n’est pas recommandé de couper des tubes en fonte avec des lames TCT ou Cermet.

Nettoyer l’intérieur des carters de lame après avoir coupé un tube en plastique.

On coupe, plus facilement un tube de plus petite taille en le tournant manuellement sur une table ou par terre. À noter : lors d’une rotation manuelle, orienter le tube vers soi et faire attention à ne le faire tourner trop vite.

Vérifier régulièrement l’état de la lame.

La procédure de coupe se divise en deux étapes: scier la paroi du tube, puis achever la coupe en sciant autour. Ne pas surcharger la scie en coupant en continu. Sous l’effet de la surchauffe, les parties métalliques de la scie pourraient devenir bouillantes. Cela endommagerait également le moteur et la lame. Le principe est d’avoir 2,5 minutes d’utilisation pour 7,5 minutes de repos.

Maintenir une vitesse d’alimentation constante. Cela prolongera la durée de vie de la lame.

Ainsi, le temps de coupe pour un diamètre de tube en acier de 170 mm (6”) ayant une épaisseur de paroi de 5 mm (1/5”), est de 15 à 20 secondes, contre 20 à 25 secondes pour un diamètre de tube en fonte de 110 mm (4”) ayant une épaisseur de paroi de 4 mm (1/6”).

Toujours maintenir le moteur à la position verticale. La marque jaune du bouton de déverrouillage est alors visible. Ne jamais placer la scie sur le tube dans la position de coupe / verrouillée.

Facteurs affectant la durée de vie d’une lame de scie:

- le matériau du tube
- le type de lame correct pour le matériau coupé
- le bon réglage de vitesse du moteur (modèle 170E)
- l’épaisseur de paroi du tube
- la vitesse d’alimentation
- le caractère régulier du tube
- les compétences générales de l’utilisateur
- la propreté du tube
- la rouille sur le tube
- une soudure en continu dans le tube
- la vitesse de la lame

Facteurs affectant la linéarité de la coupe:

- l’état de la lame de la scie
- l’épaisseur de paroi du tube
- la vitesse d’alimentation
- le caractère régulier de l’alimentation
- les compétences générales de l’utilisateur
- la propreté du tube
- la rondeur du tube
- l’unité de serrage trop lâche ou trop serrée
- le montage trop serré de la lame

Pour plus d’informations veuillez consulter notre site Web

www.exacttools.com

Exact Tools Oy
Särkiniementie 5 B 64
FI-00210 Helsinki
Finland
Tel +358 9 4366750
Fax +358 9 43667550
exact @exacttools.com
www.exacttools.com